Fußbodenaufbauten NEU

FB 0.1 – ALTBAU - UG
Anstrich auf Zementestrich

1 lg Bodenbeschichtung R10
45 mm Zementestrich CT-C45-F6 schwimmend, mit Randstreifen
30 mm Wärmedämmung EPS 035
1 lg Bitumenabdichtungsbahn
1 lg bituminöser Voranstrich
Bodenplatte

ca.75 mm Aufbau ab OK Bodenplatte

FB 0.2 – ALTBAU + NEUBAU - UG
Linoleum/Textil auf Zementestrich

10 mm Linoleumbelag trittschallreduzierend oder Textilbelag entsprechend Bodenbelagsplan, inkl. Ausgleich
35 mm Zementestrich CT-C45-F6 schwimmend, mit Randstreifen
30 mm Wärmedämmung WLG 035
1 lg Bitumenabdichtungsbahn
1 lg bituminöser Voranstrich
Bodenplatte

ca.75 mm Aufbau ab OK Bodenplatte

FB 0.3 – ALTBAU - UG
PVC auf Zementestrich

10 mm PVC nassraumgeeignet R10 oder PVC-Sicherheitsbelag R11 entsprechend Bodenbelagsplan inkl. Ausgleich
1 lg 2K-Dichtschlämme
35 mm Zementestrich CT-C45-F6
30 mm Wärmedämmung WLG 035
1 lg Bitumenabdichtungsbahn
1 lg bituminöser Voranstrich
Bodenplatte

ca.75 mm Aufbau ab OK Bodenplatte (22)

FB 1.1 – Altbau EG + 1.OG
Linoleum auf Trockenestrich

10 mm Linoleumbelag trittschall-reduzierend, inkl. Ausgleich
25 mm 2x12,5mm Gipsfaserplatten
1 lg Abdeckfolie
25 mm Trockenbausystem für Fußbodenheizung, EPS DEO
15-30 mm gebundene Schüttung
Beton-Hohlraumdecke Bestand

ca.75-90 mm Aufbau ab OK Rohdecke

FB 1.2 – ALTBAU EG + 1.OG
PVC auf Trockenestrich

10 mm PVC nassraumgeeignet R10 inkl. Ausgleich
1 lg 2K-Dichtschlämme
25 mm 2x12,5mm Gipsfaserplatten feuchtraumgeeignet, Fugen und Verbindungsmittel mit Q2-Spachtel
1 lg Abdeckfolie
25 mm Trockenbausystem für Fußbodenheizung, EPS DEO
20-35 mm gebundene Schüttung
Beton-Hohlraumdecke Bestand

ca.75-90 mm Aufbau ab OK Rohdecke (22)

FB 1.3 – NEUBAU - EG
Linoleum auf Trockenestrich

10 mm Linoleumbelag trittschall-reduzierend / inkl. Ausgleich, in Raum 0.1.9: Fitnessboden
25 mm 2x12,5mm Gipsfaserplatten
1 lg Abdeckfolie
25 mm Trockenbausystem Fußbodenheizung
40 mm gebundene Schüttung
1 lg Bitumenabdichtungsbahn
1 lg bituminöser Voranstrich
200 mm STB-Bodenplatte
1 lg PE-Trennfolie
120 mm Perimeterdämmung WLG 040
1 lg Bitumenabdichtungsbahn
1 lg bituminöser Voranstrich
50 mm Sauberkeitsschicht Magerbeton
300 mm Betonrecycling 0/45

FB 1.4 – NEUBAU - 1.OG
Linoleum auf Trockenestrich

10 mm Linoleumbelag trittschall-reduzierend / inkl. Ausgleich, in Raum 0.1.9: Fitnessboden
25 mm 2x12,5mm Gipsfaserplatten
1 lg Abdeckfolie
25 mm Trockenbausystem Fußbodenheizung
20 mm TS-Dämmung EPS 040 DES sg
20 mm gebundene Schüttung
STB-Deckenplatte

100 mm Aufbau ab OK Rohdecke

Dachaufbauten Neu

DA01 – ALTBAU - Dämmung auf Kassettendecke 2,5%

1 lg vlieskaschierte FPO-Kunststoff-Abdichtungsbahn
60-220 mm Gefälledämmung 2,0%; 0,035 W/mK
60-240 mm Grunddämmung als Gegengefälle-dämmung 2,5%, 0,035 W/m²K
1 lg Elastomerbitumen-Dampfsperre
1 lg Bituminöser Voranstrich
Beton-Kassettendecke; 2,5% Neigung

DA01 a – ALTBAU - Dämmung ≥150kPA auf Kassettendecke 2,5%

1 lg vlieskaschierte FPO-Kunststoff-Abdichtungsbahn
60-220 mm Gefälledämmung 2,0%; 0,035 W/mK **Druckfestigkeit: ≥150 kPA**
60-240 mm Grunddämmung als Gegengefälle-dämmung 2,5%, 0,035 W/m²K **Druckfestigkeit: ≥150 kPA**
1 lg Elastomerbitumen-Dampfsperre
1 lg Bituminöser Voranstrich
Beton-Kassettendecke; 2,5% Neigung

DA02 – ALTBAU - Dämmung auf Hohlraumdecken waagerecht

1 lg vlieskaschierte FPO-Kunststoff-Abdichtungsbahn
60-220 mm Gefälledämmung 2,0%; 0,035 W/mK
220 mm Grunddämmung; 0,035 W/mK
1 lg Elastomerbitumen-Dampfsperre
1 lg Bituminöser Voranstrich
STB-Hohlraumdecke, waagerecht

DA02 a – ALTBAU - Dämmung ≥150kPA auf Hohlraumdecken waagerecht

1 lg vlieskaschierte FPO-Kunststoff-Abdichtungsbahn
60-220 mm Gefälledämmung 2,0%; 0,035 W/mK **Druckfestigkeit: ≥150 kPA**
220 mm Grunddämmung; 0,035 W/mK **Druckfestigkeit: ≥150 kPA**
1 lg Elastomerbitumen-Dampfsperre
1 lg Bituminöser Voranstrich
STB-Hohlraumdecke, waagerecht

DA03 – NEUBAU - Dachbegrünung auf Rohdecke

1 lg extensive Vegetation
80 mm Substratschicht
1 lg Filtervlies
20 mm Wasserspeicherplatte
8 mm Faserschutzmatte
1 lg vlieskaschierte FPO- Kunststoff-Abdichtungsbahn
20-140 mm Gefälledämmung 2,0%, 0,035 W/m²K, **≥150kPA**
120 mm Grunddämmung 0,035 W/m²K, **≥150kPA**
1 lg Elastomerbitumen-Dampfsperre
1 lg Bituminöser Voranstrich
200 mm STB-Rohdecke

Außenwandaufbauten

AW 01 – ALTBAU - EG+OG Hauptfassade WDVS, Mineralwolle 180mm WLG 035

1 lg Anstrich
1 lg Oberputz, Körnung 3mm
1 lg bewehrter Unterputz (Gewebeeinlage)
180 mm Dämmplatte: Miwo, WLG 035, gedübelt
10 mm Kleber
i.M.15 mm Ausgleichsputz
290 mm Betonfertigteil als Dreischichtplatte (Wetterschale/ Dämmkern/ Innenschale) bzw. KS-Mauerwerk nach Statik
5 mm Innenspachtel

AW 02 – ALTBAU - EG+OG Rücksprünge Fenster WDVS, Mineralwolle 120mm WLG 035

1 lg Anstrich
1 lg Oberputz, Kammzugtechnik Textur: LINEARSTRUKTUR 20mm
1 lg bewehrter Unterputz (Gewebeeinlage)
120 mm Dämmplatte: Miwo, WLG 035, gedübelt
10 mm Kleber
i.M.15 mm Ausgleichsputz
290 mm Betonfertigteil als Dreischichtplatte (Wetterschale/ Dämmkern/ Innenschale) bzw. KS-Mauerwerk nach Statik
5 mm Innenspachtel

AW 03 – ALTBAU + NEUBAU: Erdreich + Sockel, XPS 180mm WLG 033 / EPS 180mm WLG 039

1 lg vlieskaschierte Noppenbahn (Schutzschicht)
1 lg Dichtschlämme bis mind. 5cm über OKG
1 lg Sockelanstrich mind. 39cm über OKG
1 lg Oberputz mind.39cm über OKG
1 lg bewehrter Unterputz (Gewebeeinlage)
180 mm Sockeldämmplatte EPS, WLG 039 bis 39cm über OKG, unterhalb der Sockelplatte Perimeterdämmmplatte XPS, WLG 033
10 mm vollflächiger Kleber
1 lg Bitumenabdichtung nach DIN 18533, W1.2-E
1 lg bituminöser Voranstrich nach DIN 18533, W1.2-E
i.M.15 mm Ausgleichsspachtel
290 mm STB-Wand massiv

AW 04 – NEUBAU / ALTBAU - Vorhangfassade Holz, Miwo 180mm, WLG 035

27-44 mm vertikale 3D-Thermoholzfassade, Nordische Kiefer, thermisch behandelt Profile 27x144mm + 44x144mm, Fingerklemmschutz
40 mm Holzzattung 40/60 horizontal
40 mm Holzlattung 40/60 vertikal (Hinterlüftung)
1 lg Windbahn
180 mm vlieskaschierte Mineralwolledämmung WLG 035, gedübelt, einschl. 60x180 Holz-Unterkonstruktion nach statischer Erfordernis
240/290 mm Neubau: STB-Wand / Atlbau: Betonfertigteil als Dreischichtplatte (Wetterschale/ Dämmkern/ Innenschale)

AW 05 – ALTBAU - Rücksprung Innenhof Vorhangfassade Holz, Miwo 100mm WLG 032

27-44 mm vertikale 3D-Thermoholzfassade, Nordische Kiefer, thermisch behandelt Profile 27x144mm + 44x144mm
40 mm Holzzattung 40/60 horizontal
40 mm Holzlattung 40/60 vertikal (Hinterlüftung)
1 lg Windbahn
100 mm vlieskaschierte Mineralwolledämmung WLG 032, gedübelt, einschl. 60x100 Holz-Unterkonstruktion nach statischer Erfordernis
290 mm Atlbau: Betonfertigteil als Dreischichtplatte (Wetterschale/ Dämmkern/ Innenschale)

AW 06 – NEUBAU - Eingang Vorhangfassade - Metall Miwo 180mm WLG 035

4 mm Aluminium-Verbundplatten mit mineralisch gefülltem Kern; nicht brennbar, A2-s1,d0 nach EN 13501-1, genietet auf vertikale Tragprofile (thermisch getrennte Befestigung)
40 mm Luftschicht
1 lg Windbahn
180 mm vlieskaschierte Mineralwolledämmung WLG 035, gedübelt, einschl. Aluminium-Unterkonstruktion nach statischer Erfordernis
240 mm STB-Wand

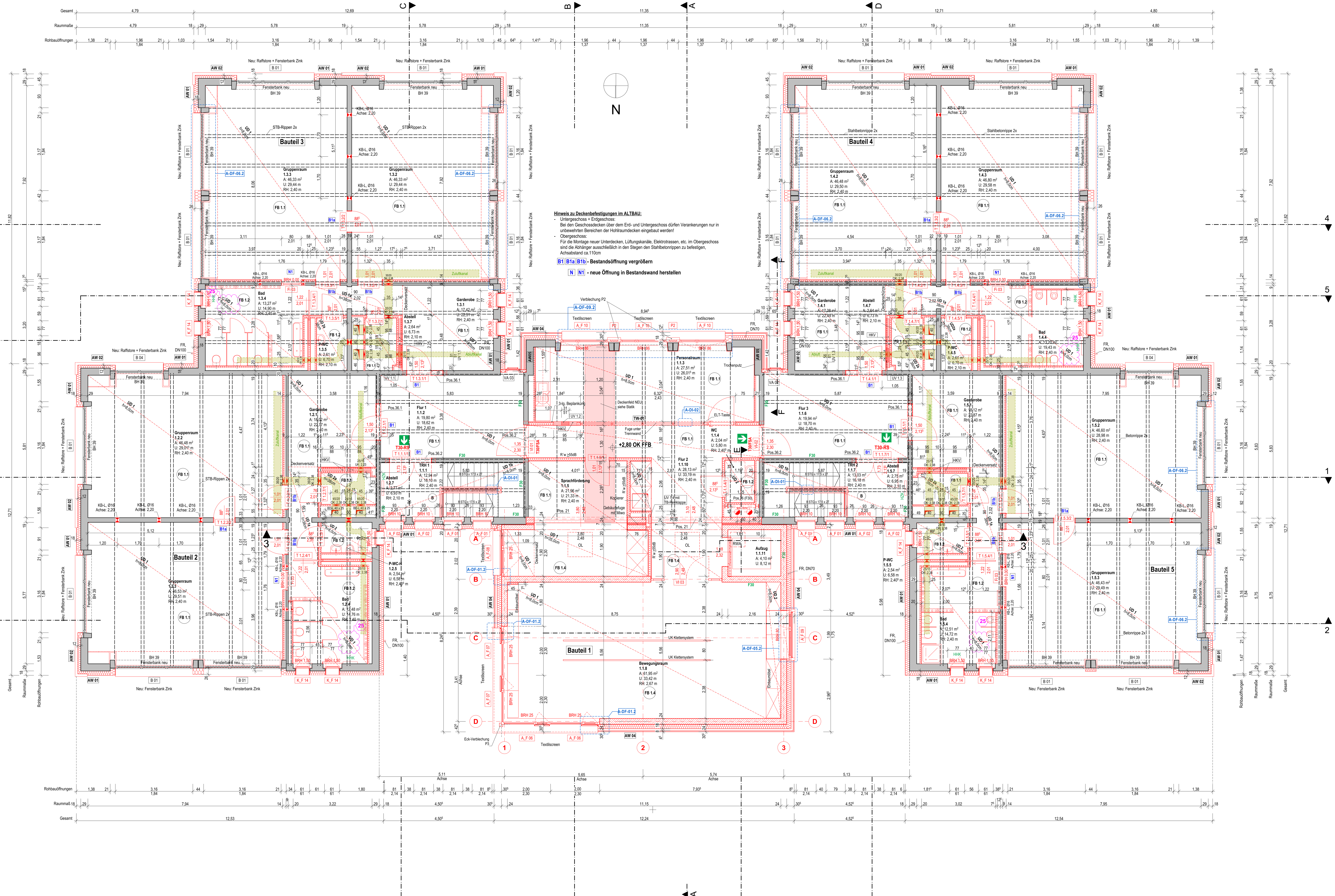

BEMERKUNGEN

1.) Alle Maße sind von der ausführenden Firma am Bau zu prüfen ! Differenzen und Unklarheiten sowie Bedenken gegen die vorgesehenen Konstruktionen müssen dem Planer rechtzeitig vor Ausführungsbeginn mitgeteilt werden !
2.) Plan gilt nur in Verbindung mit Ausführungsplanung Statik, HLS und Elektro ! Angaben für HLS und ELT siehe Ausführungsplanung Fachplaner !
3.) Farben nach Angaben des Architekten !
4.) Die Brüstungshöhen der Fenster beziehen sich auf die Rohbaumaße ab Oberkante Fertigfußboden - OK FFB !

SYMBOLE

Bestand	Trockenbauwände
Abbruch	Wärmedämmung, hart
Neubau	Wärmedämmung, weich
Bauteil feuerhemmend, F30	Pfosten-Riegel-Fassade
Mauerwerk - Kalksandstein	Wanddurchbruch
Stahlbeton	Bodendurchbruch
Beton, unbewehrt	Fußbodenablauf
Fertigmaß	Rohbaumaß

ABKÜRZUNGEN

AW	= Außenwandaufbau	OKG	= Oberkante Gelände
BD	= Bodendurchbruch	OK BP	= Oberkante Bodenplatte
BRH	= Brüstungshöhe ab OK FFB	OK FFB	= Oberkante Fertigfußboden
DF/DI	= Detail Fassade/ Detail Innen	OK RD	= Oberkante Rohdecke
DA	= Dachaufbau	T	= Innentür mit Zarge
DD	= Deckendurchbruch	UD	= Unterdecke
DN	= Durchmesser Nennweite	UZ	= Unterzug
F	= Fenster	UK UD	= Unterkante Unterdecke
FB	= Fußbodenaufbau	UK RD	= Unterkante Rohdecke
HZK	= Heizkörper	VA	= Rahmentür / Pfosten-Riegel außen
LH	= lichte Höhe	VI	= Rahmentür innen
VHF	= Vorhangfassade	WD/WDR	= Wanddurchbruch eckig / rund

BRANDSCHUTZ

DS	= dicht schließend	F30	= feuerhemmendes Bauteil, 30min
RS	= rauchdicht + selbstschließend	T30	= feuerhemmende Tür
FSA	= Feststellanlage	T90	= feuerbeständige Tür
FF	= Freilauffunktion		= Rettungsweg

INDEX

Datum	Änderung	Bearbeiter	Ä-Nr.	Index
31.03.2025				
25.08.2025	Garderoben: Öffnung verschoben, Türen gespiegelt	R.Demuth	01	A
15.12.2025	neu: seitlicher Anschluss/ Sturzträger/ Türhöhe 2,30m	R.Demuth	04	B
	EG+OG/ Gruppenräume: Abstand Vorsatzschale neu: 14cm	R.Demuth	05	
	Türbreite aktualisiert	R.Demuth	08	
	WC 0.08/ 1.1.4: Kinder-WC entfällt / WB gedreht/ zusätzl. Stahlrahmen	R.Demuth	09	
	BT1/ Breite STB-Deckenstreifen auf 1,20m aktualisiert	R.Demuth	11	
	Trennwand Gruppenräume: KB-Lüftung neu (d=160mm)	R.Demuth	20	
	Deckendurchbrüche Lüftung aktualisiert	R.Demuth	21	
27.02.2026	FBaufbau aktualisiert - Bodenfliesen entfallen/ neu: PVC Belag	R.Demuth	22	C
	Bäder: UD2 gegen Akustikdecken UD1 getauscht	R.Demuth	25	

LAGEPLAN

± 0,00 = 72,93m ü. NN (DHHN 2016)

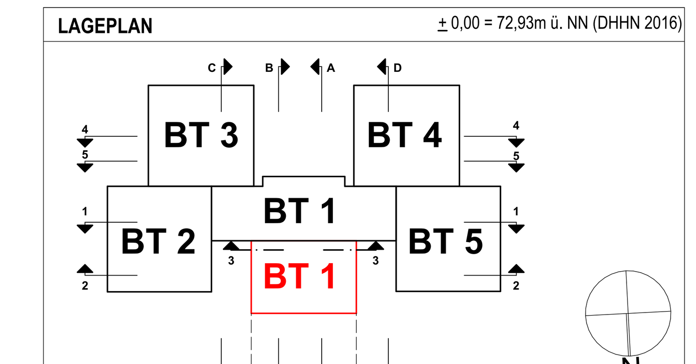

AUSFÜHRUNGSPLANUNG

BAUVORHABEN:

Energetische Sanierung Kindertagesstätte "Pfiffikus", Errichtung Erweiterungsanbau und Errichtung einer Feuerwehrzufahrt
Willy-Jannasch-Str. 5-6, 03042 Cottbus

Planstand Ausschreibung

BAUHERR/ VERTRETER:

Stadt Cottbus
Fachbereich 65 - Hochbau
Karl-Marx-Str. 67, 03044 Cottbus
Tel.: 03 55 - 612 4526
Fax: -
Mail: Nicole.Kowatsch@cottbus.de

Plan ist ohne Unterschrift freigegeben/
Grundlage: bestätigte Zeichnungsliste
Bauherr, Stand 27.02.2026

Unterschrift

Planbezeichnung
Obergeschoss - UMBAU

Plan-Nr. / Index
A-GR-04 / **C**

Projektnummer	Maßstab	Planverfasser	Datum
-	1:50		27.02.2026

Dateiname: Kita_Pfiffikus - AUSFÜHRUNG AC29.pln
Plangröße = 130,0 / 84,1